# ЭО – 2626
# Экскаватор – погрузчик

***Экскаватор ЭО – 2626 предназначен для механизации земляных работ в грунтах I – IV категорий и выполнения погрузочных работ.***
***Экскаватор оснащен ковшом обратной лопаты и погрузочным оборудованием.***
***Экскаватор может работать в умеренном климате при температуре от –40 º С до +40 º С***

***Златоуст, 2012 г.***

Каталог является справочным техническим пособием для составления заявок на запасные детали и сборочные единицы и состоит из трех разделов:

1) «Перечня сборочных единиц» с указанием номеров рисунков и страниц, на которых они размещены
2) «Сборочные единицы и детали экскаватора» с указанием полного перечня деталей, которые могут потребоваться при его ремонте, эксплуатации и сборке.
3) «Порядок сборки экскаватора ЭО – 2626»

Каждая спецификация иллюстрируется рисунком сборочной единицы и деталями, входящими в нее.

Экскаватор совершенствуется. Эти изменения могут найти свое отражение в дополнениях к каталогу.

При составлении заявок по сборочным единицам необходимо конкретно указать номер нужных Вам деталей.

**Перечень сборочных единиц**

| № п/п | Обозначение | Наименование | № рис. | Стр. |
|---|---|---|---|---|
| 1 | ТО.Э.12.08.00.000 | Фронтальный погрузчик (облегченный) | 1 | 4 |
| 2 | 13.0600.000-03-ТН | Стрела | 2 | 6 |
| 3 | 13.0700.000-03 | Рукоять | 3 | 7 |
| 4 | ТО.Э.12.21.00.000 | Рама | 4 | 9 |
| 5 | 13.0800.000 | Ковш | 5 | 11 |
| 6 | 13.0310.000-01 | Колонка | 6 | 12 |
| 7 | ТО.Э.12.11.00.000-03 | Бак масляный | 7 | 14 |
| 8 | 37.0230.000-3ТН | Башмак опорный | 8 | 15 |
| 9 | 37.0230.000-01-3ТН | зеркальное отражение (башмак опорный) | 8 | 15 |
| 10 | ТН.Э.15.05.05.000 | Установка аккумуляторов | 9 | 17 |
| 11 | 14.0600.000 | Установка сиденья | 10 | 18 |
| 12 | 13.1120.100 | Гидроклапан перепускной | 11 | 19 |

| № п/п | Обозначение | Наименование | Кол-во на одну сборочную единицу |
|---|---|---|---|
| | **ТО.Э.12.08.00.000 – Фронтальный погрузчик (облегченный)** | | |
| 1 | ТО.Э.12.08.01.000 | Стрела | 1 |
| 2 | ТО.Э.12.08.02.000 | Стойки | 2 |
| 3 | ТО.Э.12.08.03.000 | Кронштейн | 1 |
| 4 | ТО.Э.12.08.04.000 | Тяга | 2 |
| 5 | ТО.Э.12.08.05.000 | Кронштейн | 2 |
| 6 | ТО.Э.12.08.20.000 | Ковш (сменный) | 1 |
| 6 | ТО.Э.12.08.08.000 | Отвал (сменный) | 1 |
| 7 | ТО.Э.12.08.12.000 | Упор | 1 |
| 8 | ТО.Э.12.08.10.000 | Гидроцилиндр | 2 |
| 9 | ТО.Э.12.08.11.000 | Гидроцилиндр | 2 |
| 10 | ТО.Э.12.08.07.000 | Палец | 2 |
| 11 | ТО.Э.12.08.09.000 | Палец | 1 |
| 12 | ТО.Э.12.08.14.000-01 | Палец | 4 |
| 13 | ТО.Э.12.08.15.000 | Палец | 6 |
| 14 | ТО.Э.12.08.18.000 | Палец | 7 |
| 15 | 7798.12.25 | Болт | 16 |
| 16 | 6402.12 | Шайба | 16 |
| 17 | 11872.36 | Шайба | 4 |
| 18 | 11371.36 | Шайба | 4 |
| 19 | 11871.36х1,5 | Гайка | 4 |
| 20 | 397.10.63 | Шплинт | 1 |
| 21 | 19853.1.2 | Масленка | 17 |

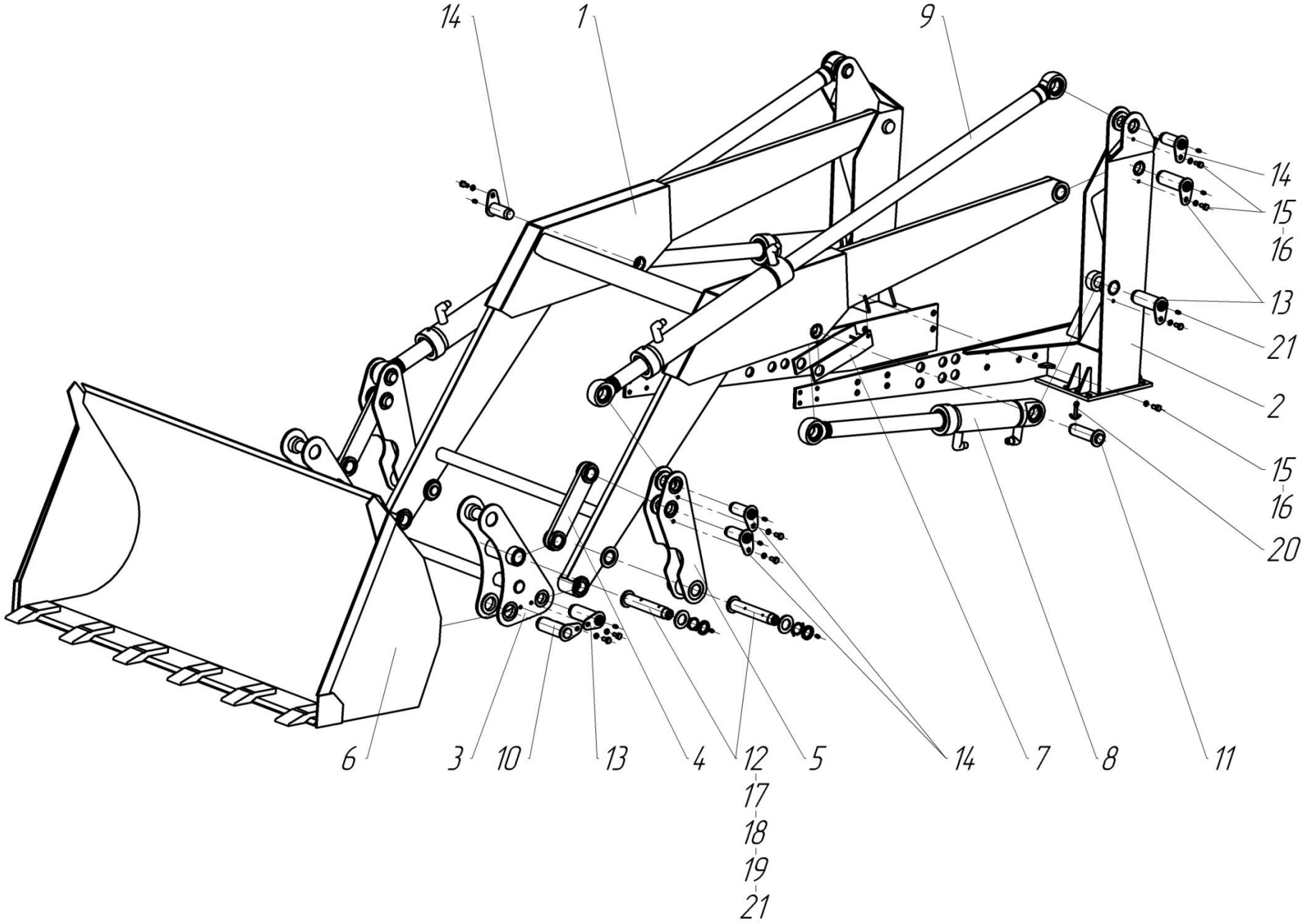


Рисунок 1 – Фронтальный погрузчик облегченный

| № п/п | Обозначение | Наименование | Кол-во на одну сборочную единицу |
|---|---|---|---|
| | **13.0600.000-03-ТН - Стрела** | | |
| 1 | 03.5600.100 | Палец | 1 |
| 2 | 03.5600.200 | Палец | 2 |
| 3 | 03.5600.300 | Палец | 1 |
| 4 | 13.0602.000-ТН | Металлоконструкция | 1 |
| 5 | 03.5300.009 | Шайба установочная | 4 |
| 6 | 03.5600.002 | Шайба | 1 |
| 7 | 7798.12.25 | Болт | 4 |
| 8 | 6402.12 | Шайба | 4 |
| 9 | 397.6,3.63 | Шплинт | 1 |
| 10 | 19853.1.2 | Масленка | 6 |
| | **13.0700.000-03 - Рукоять** | | |
| 1 | 13.5100.100 | Тяга | 1 |
| 2 | 13.5100.200 | Тяга | 1 |
| 3 | 13.5100.300 | Палец | 2 |
| 4 | 13.5100.400 | Кронштейн | 1 |
| 5 | 13.0701.000-03 | Металлоконструкция | 1 |
| 6 | 03.5500.100-02 | Палец | 1 |
| 7 | 13.5100.300-01 | Палец | 1 |
| 8 | 03.5700.007 | Кольцо | 2 |
| 9 | 13.0700.002 | Палец | 2 |
| 10 | 13.0700.002-01 | Палец | 1 |
| 11 | 03.5300.009 | Шайба установочная | 2 |
| 12 | 7798.12.25 | Болт | 1 |
| 13 | 6402.12 | Шайба | 1 |
| 14 | 397.3,2.20 | Шплинт | 6 |
| 15 | 19853.1.2 | Масленка | 4 |

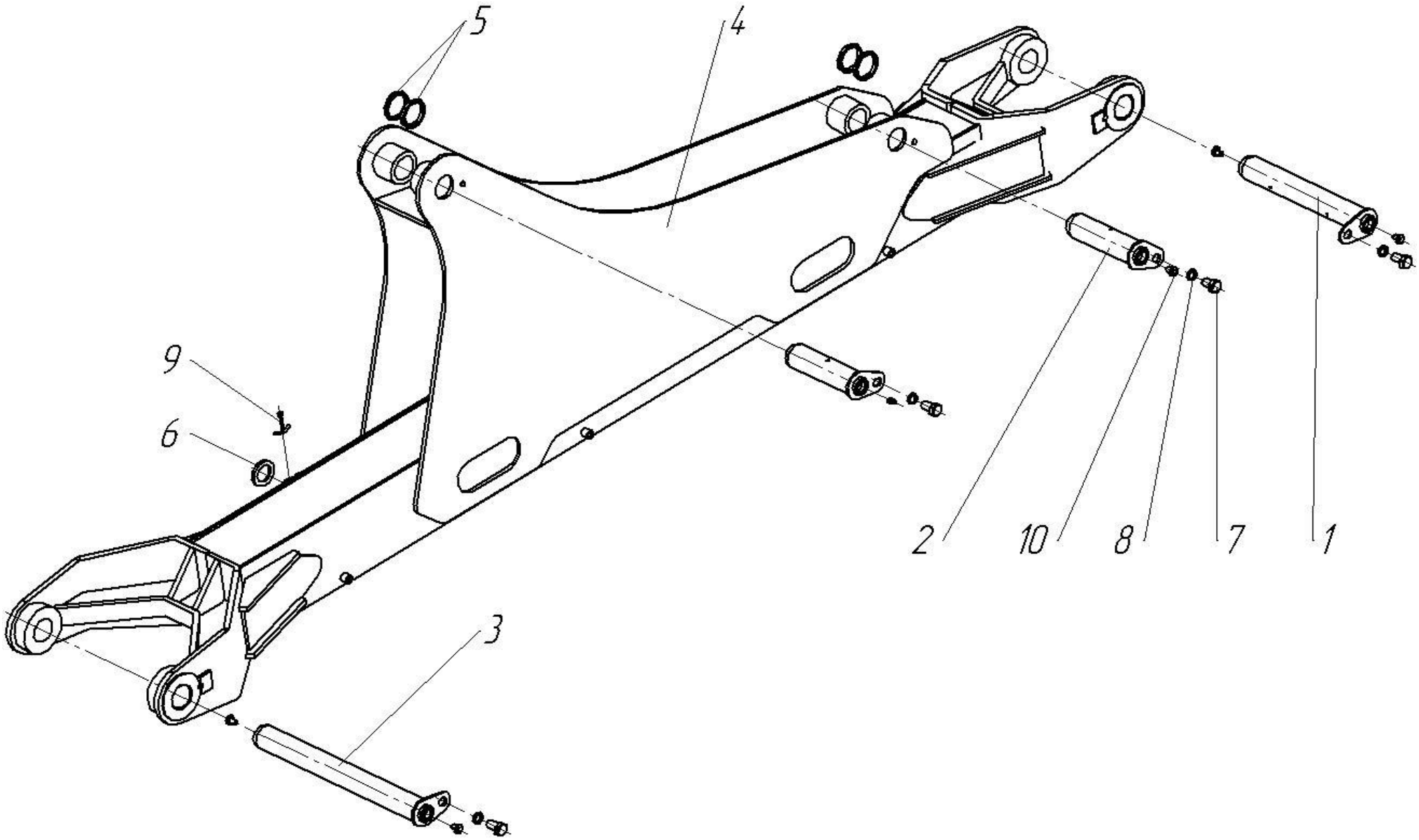


Рисунок 2 - Стрела

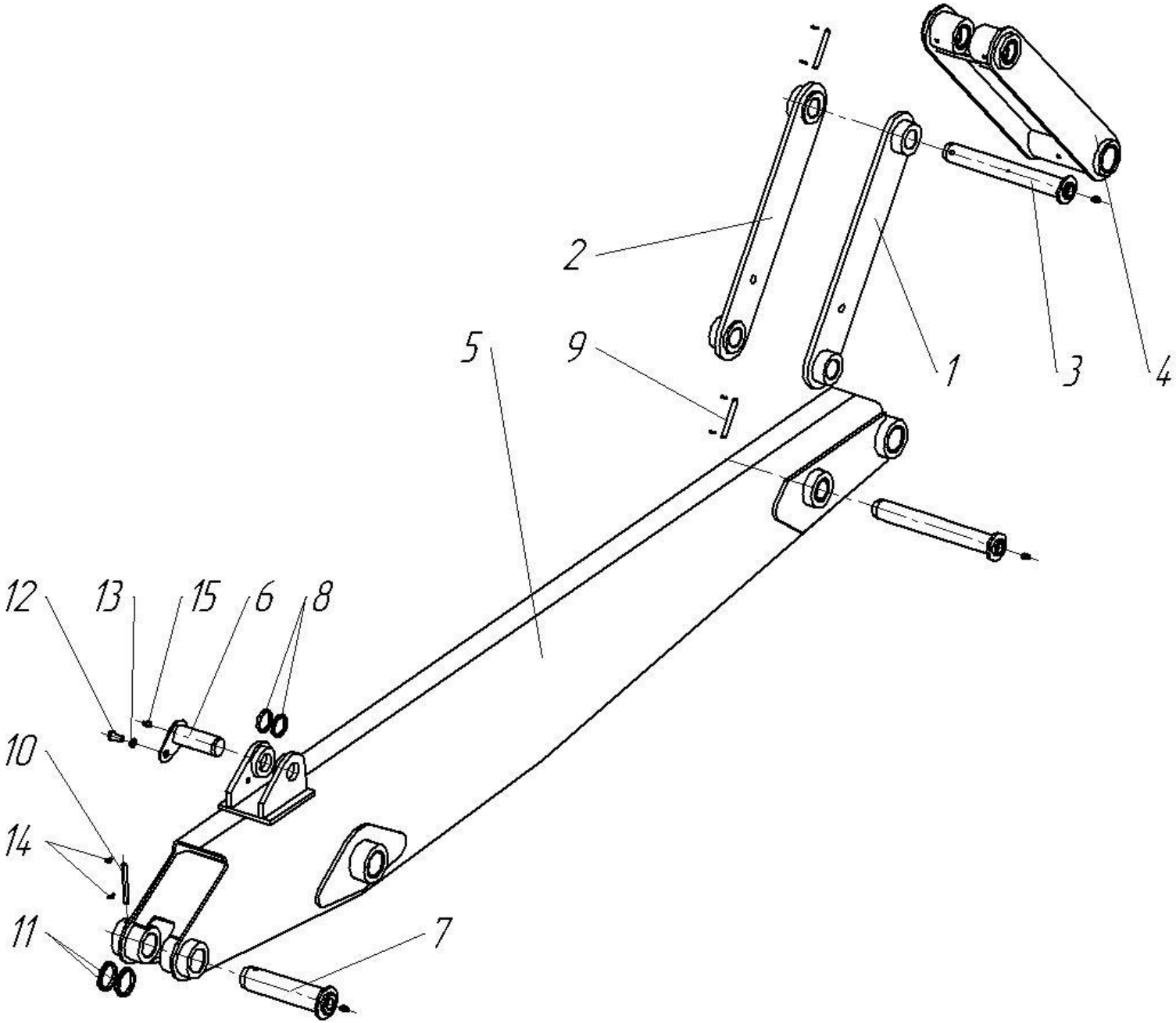


Рисунок 3 – Рукоять

| № п/п | Обозначение | Наименование | Кол-во на одну сборочную единицу |
|---|---|---|---|
| | **ТО.Э.12.21.00.000 - Рама** | | |
| 1 | ТО.Э.12.21.01.000 | Металлоконструкция рамы | 1 |
| 2 | 13.0110.200 | Палец | 2 |
| 3 | 03.5500.100-02 | Палец | 2 |
| 4 | 01.4300.002 | Шайба | 16 |
| 5 | ТН.Э.15.05.01.003 | Шпилька | 8 |
| 6 | 03.5300.009 | Шайба установочная | 4 |
| 7 | 13.0100.001 | Втулка | 2 |
| 8 | 13.0120.002-ТН | Болт с доработкой | 1 |
| 9 | 13.0120.001-ТН | Палец | 1 |
| 10 | 7798.12.25 | Болт | 2 |
| 11 | 7798.16.30 | Болт | 4 |
| 12 | 7798.16.60 | Болт | 12 |
| 13 | 5915.16 | Гайка | 45 |
| 14 | 6402.12 | Шайба | 2 |
| 15 | 6402.16 | Шайба | 4 |
| 16 | 11371.16 | Шайба | 24 |
| 17 | 19853.1.2 | Масленка | 2 |

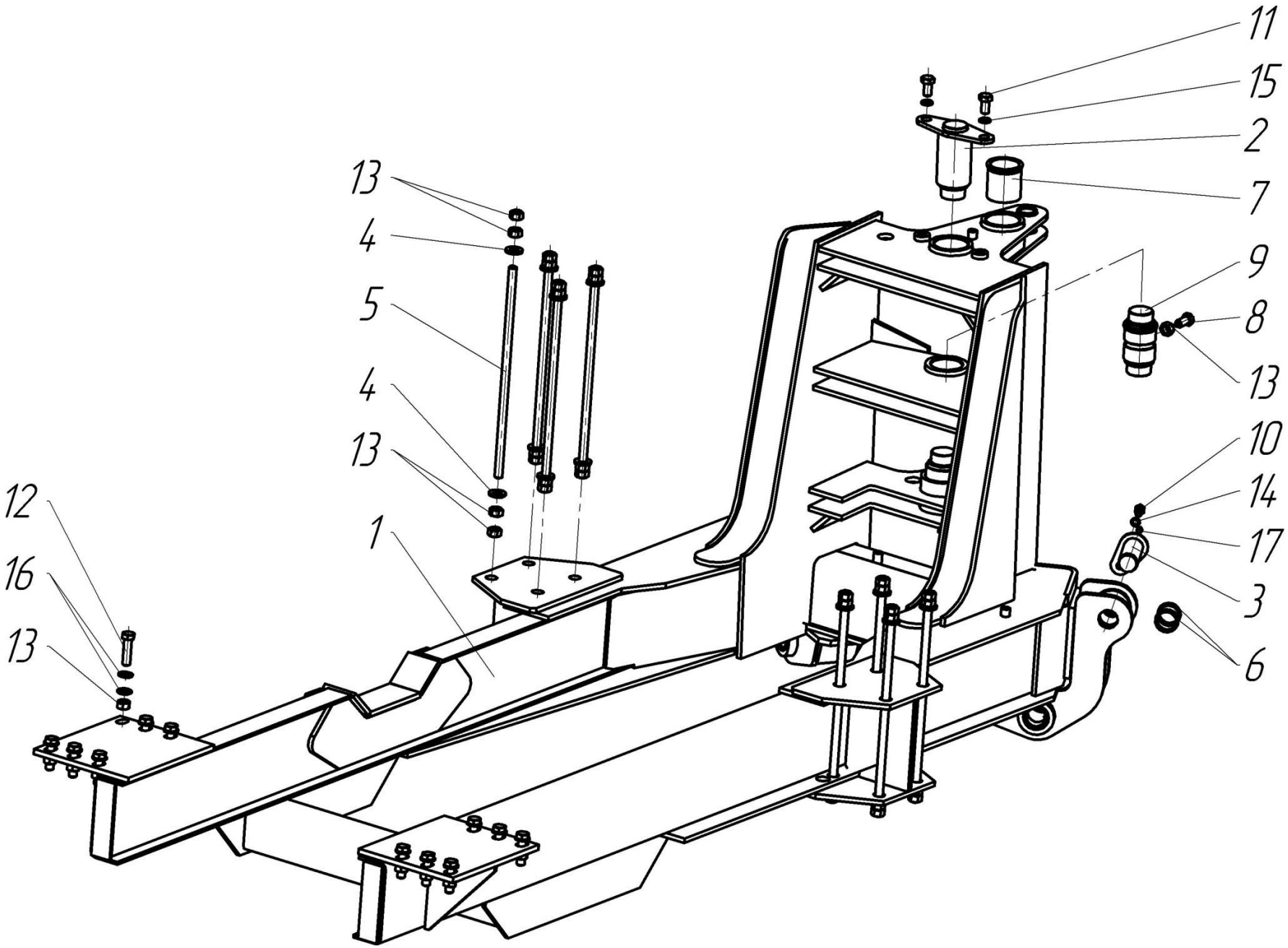


Рисунок 4 – Рама

| № п/п | Обозначение | Наименование | Кол-во на одну сборочную единицу |
|---|---|---|---|
| | **13.0800.000 - Ковш** | | |
| 1 | 13.0801.000 | Металлоконструкция | 1 |
| 2 | 13.0800.100 | Палец | 2 |
| 3 | 6402.12 | Шайба | 2 |
| 4 | 7798.12.25 | Болт | 2 |
| | **13.0310.000-01 - Колонка** | | |
| 1 | 13.0320.100-01 | Колонка | 1 |
| 2 | 13.0310.100-01-ТН | Палец | 1 |
| 3 | 13.0310.200-02 | Палец | 2 |
| 4 | 03.5300.005 | Втулка | 2 |
| 5 | 13.0300.002 | Тяга | 1 |
| 6 | 13.0300.009 | Шайба | 10…12 |
| 7 | 13.0310.002 | Втулка | 4 |
| 8 | 13.0310.003-3ТН | Палец | 2 |
| 9 | 13.0310.004 | Палец | 1 |
| 10 | 13.0310.007-01 | Ось | 1 |
| 11 | 03.5600.003-ТН | Болт с доработкой | 2 |
| 12 | 5915.12 | Гайка | 2 |
| 13 | 13.0310.009 | Гайка | 4 |
| 14 | 19853.1.2 | Масленка | 4 |
| 15 | 13.0300.011 | Шайба | 2 |
| 16 | 11371.36 | Шайба | 1 |
| 17 | 397.3,2.20 | Шплинт | 2 |
| 18 | 397.6,3.63 | Шплинт | 1 |

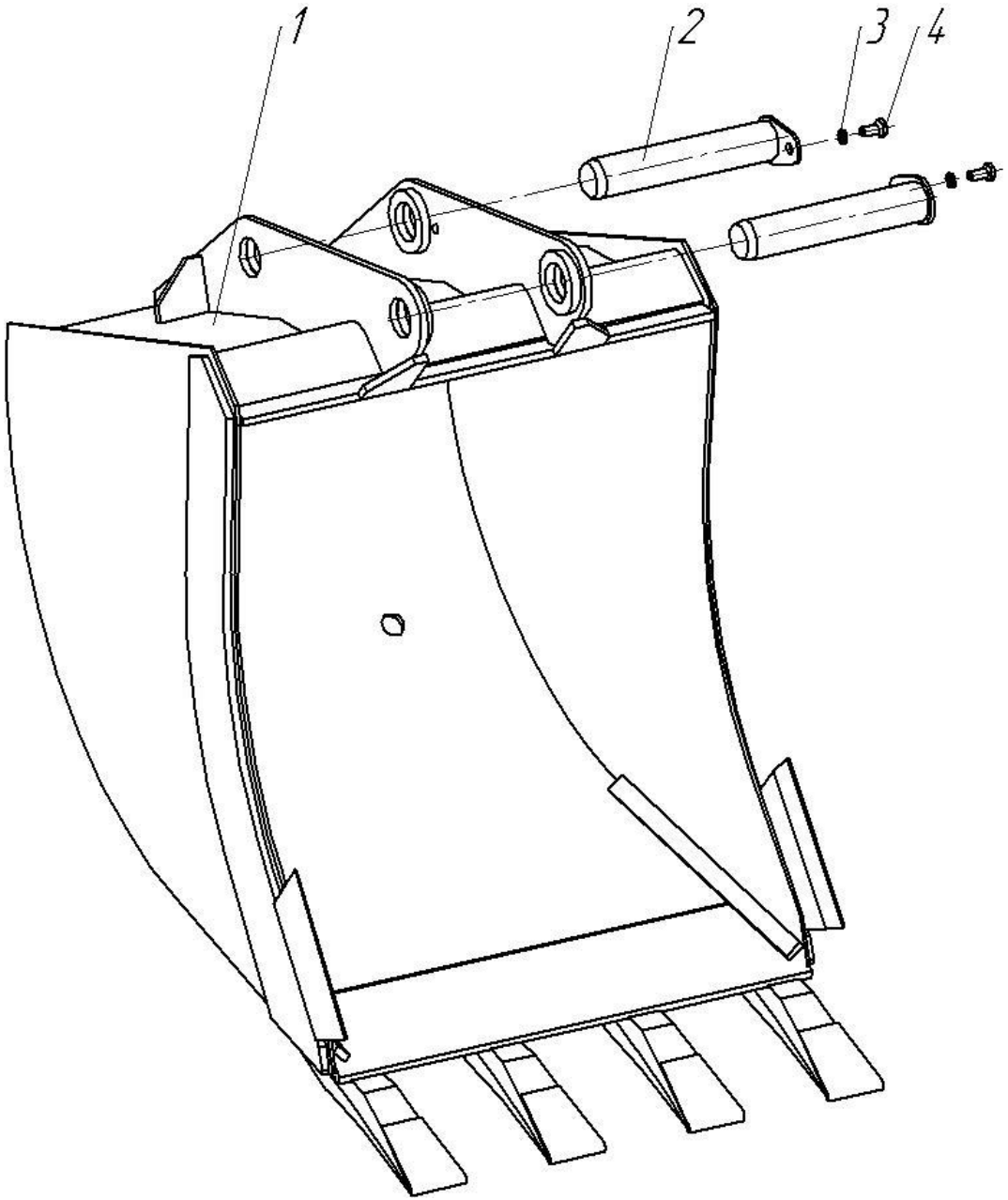


Рисунок 5 - Ковш

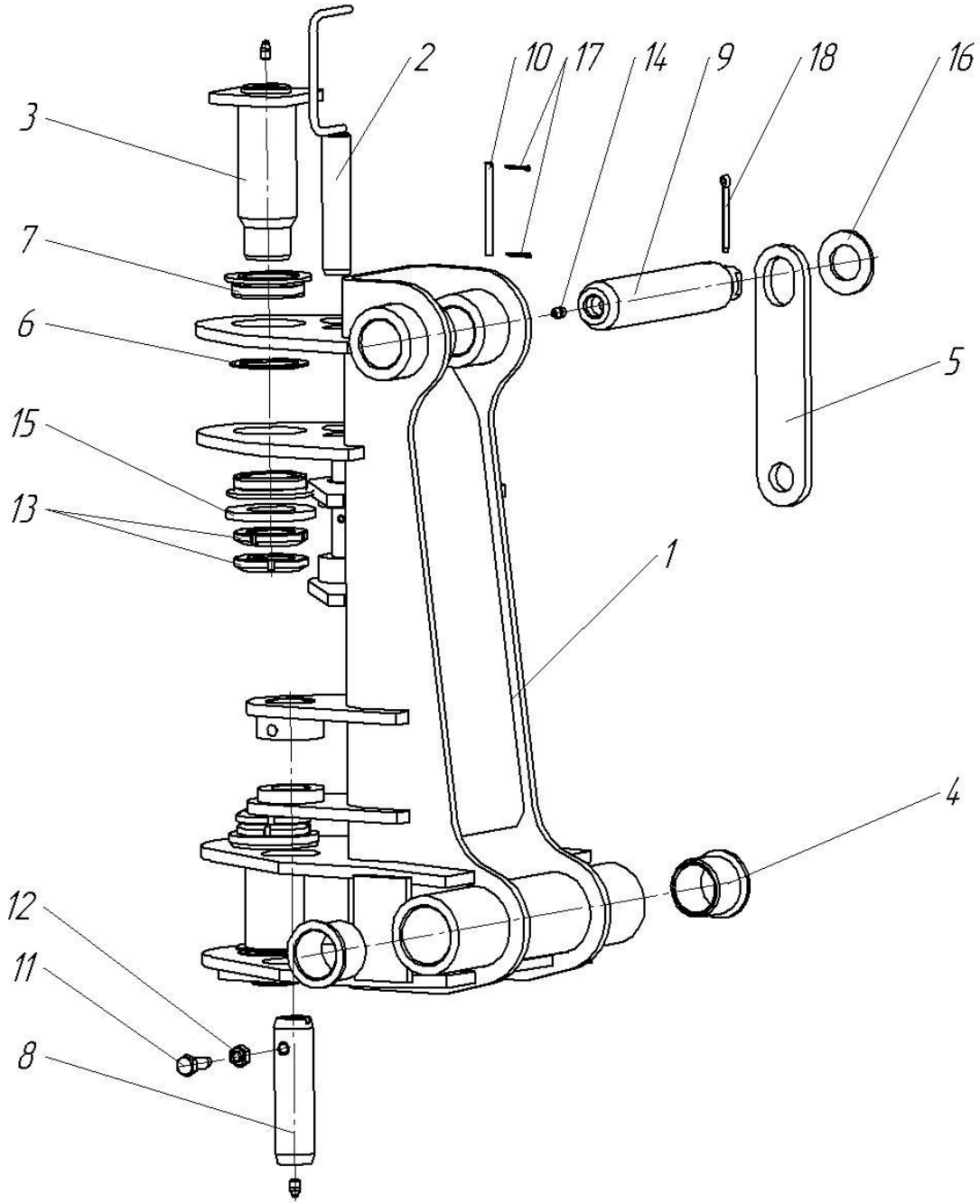


Рисунок 6 – Колонка

| № п/п | Обозначение | Наименование | Кол-во на одну сборочную единицу |
|---|---|---|---|
| | **ТО.Э.12.11.00.000-03 – Бак масляный** | | |
| 1 | ТО.Э.12.11.01.000-03 | Металлоконструкция | 1 |
| 2 | ТА 80В | Горловина заливная | 1 |
| 3 | МРТ100 | Сливной фильтр | 1 |
| 4 | 1009045 | Указатель уровня масла | 1 |
| 5 | 4671.005 | Прокладка | 1 |
| 6 | 4671.017 | Пробка | 1 |
| | **37.0230.000-3ТН – Башмак опорный** | | |
| | **37.0230.000-01-3ТН – зеркальное отражение** | | |
| 1 | 37.0230.200-3ТН (37.0230.200-01-3ТН) | Башмак | 1 |
| 2 | 37.0240.100-ТН | Стойка | 1 |
| 3 | 37.0230.300-ТН | Палец | 1 |
| 4 | 37.0210.100 | Палец | 1 |
| 5 | 03.5300.009 | Шайба установочная | 2 |
| 6 | 26.5240.121-ТН | Скоба | 1 |
| 7 | 19853.1.2 | Масленка | 1 |
| 8 | 2-8х34 | Цепь | 1 |
| 9 | 7798.12.25 | Болт | 1 |
| 10 | 6402.12 | Шайба | 1 |
| 11 | 397.6,3.63 | Шплинт | 1 |

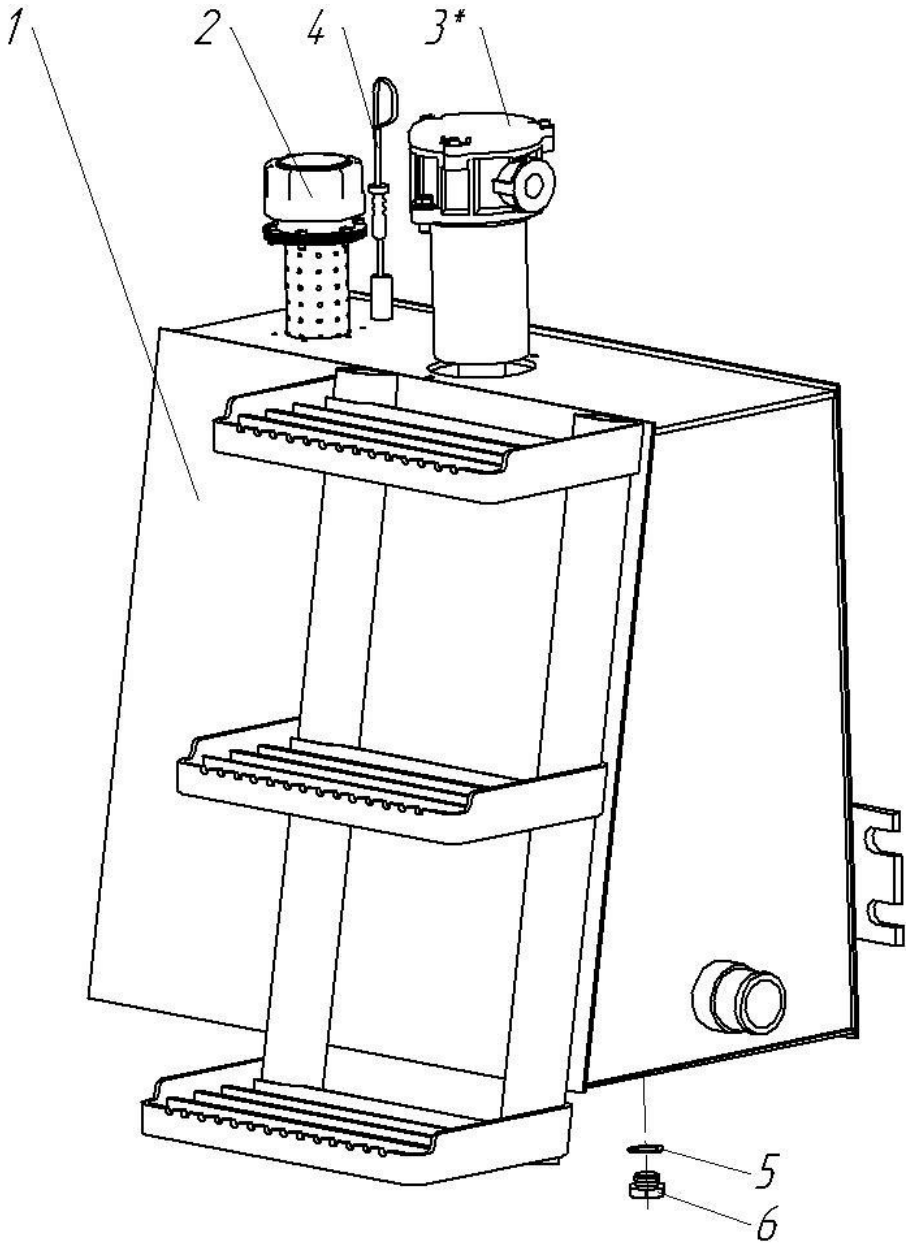


Рисунок 7 – Бак масляный

*Сливной фильтр крепится к металлоконструкции бака через жидкий герметик

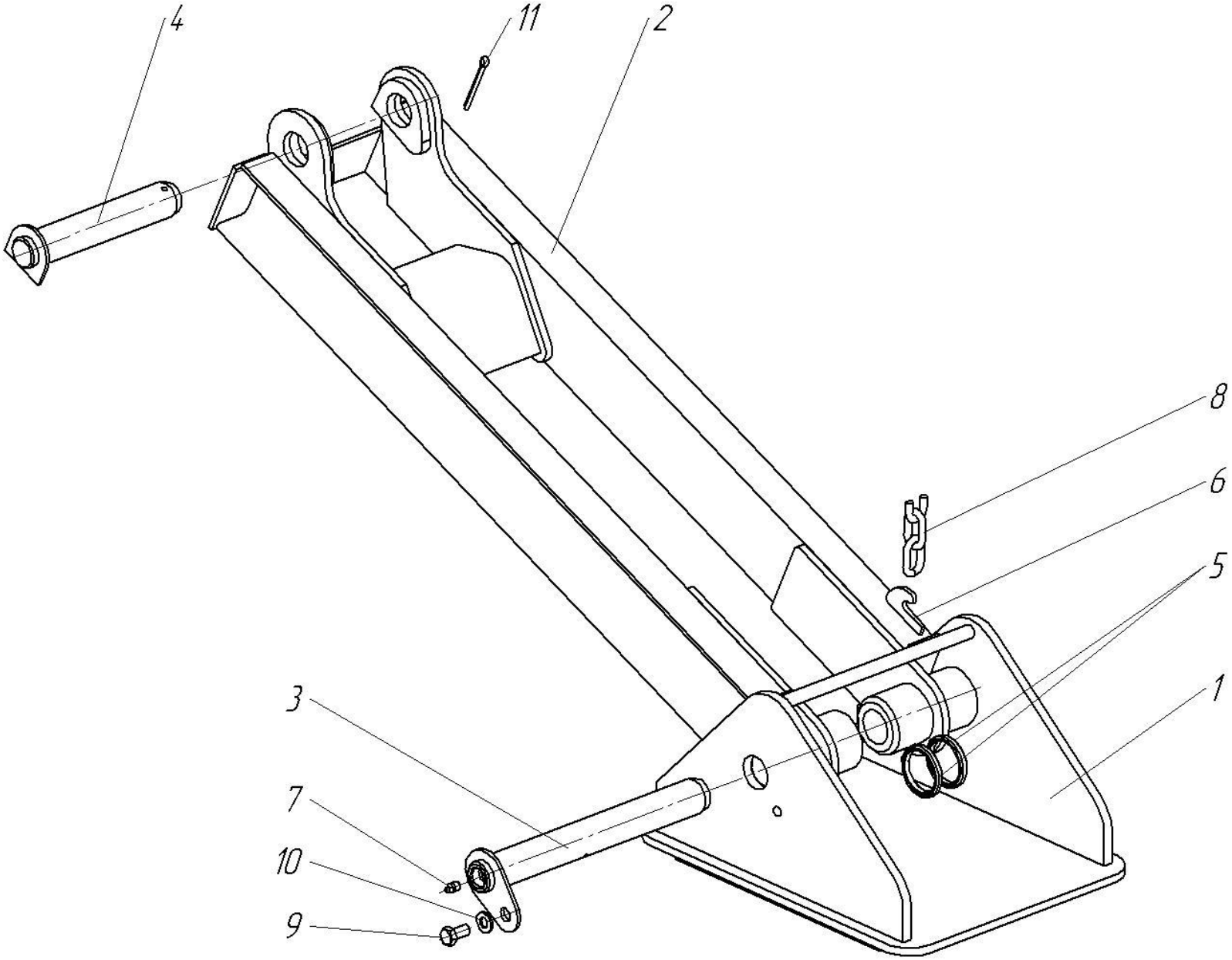


Рисунок 8 – Башмак опорный

| № п/п | Обозначение | Наименование | Кол-во на одну сборочную единицу |
|---|---|---|---|
| | **ТН.Э.15.05.05.000 – Установка аккумуляторов** | | |
| 1 | ТН.Э.15.05.05.040-01 | Ящик | 1 |
| 2 | 7798.8.20 | Болт | 1 |
| 3 | 7798.16.30 | Болт | 4 |
| 4 | 5915.8 | Гайка | 1 |
| 5 | 6402.8 | Шайба | 1 |
| 6 | 6402.16 | Шайба | 4 |
| | **14.0600.000 – Установка сиденья** | | |
| 1 | 14.0600.130-ТН | Опора | 1 |
| 2 | 14.0600.120-ТН | Плита нижняя | 1 |
| 3 | 14.0600.009 | Плита | 1 |
| 4 | 70.6800000-А-01 | Сиденье | 1 |
| 5 | Э.153-0803-100а | Головка рычага | 1 |
| 6 | 13.1500.202-ТН | Стержень | 1 |
| 7 | 26.6921.004 | Пружина | 1 |
| 8 | 11371.12 | Шайба | 1 |
| 9 | 397.3,2.20 | Шплинт | 1 |
| 10 | 1481.10.25 | Винт | 1 |
| 11 | 5915.10 | Гайка | 5 |
| 12 | 7798.8.20 | Болт | 4 |
| 13 | 7798.10.20 | Болт | 4 |
| 14 | 6402.8 | Шайба | 4 |
| 15 | 6402.10 | Шайба | 4 |

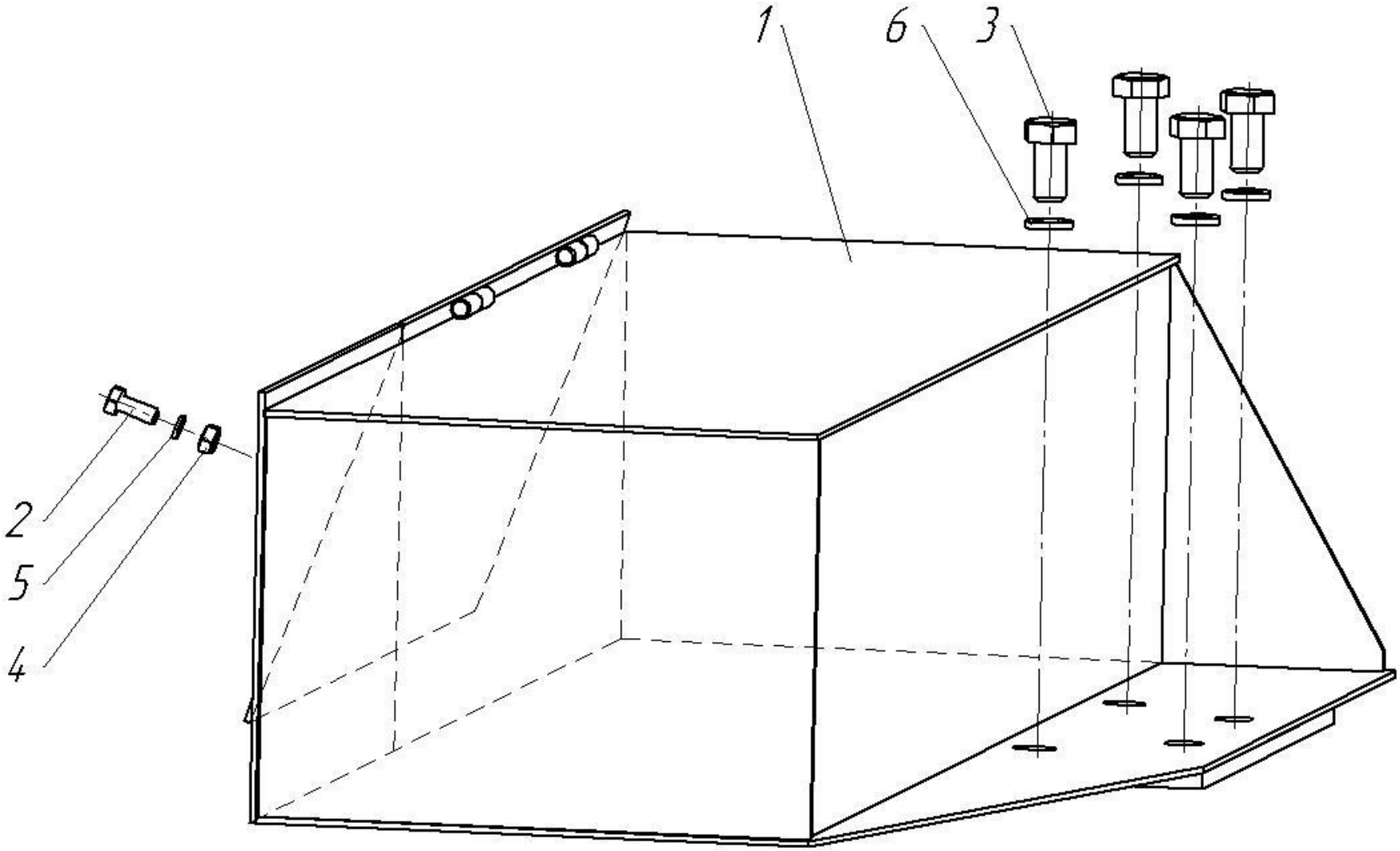


Рисунок 9 – Установка аккумуляторов

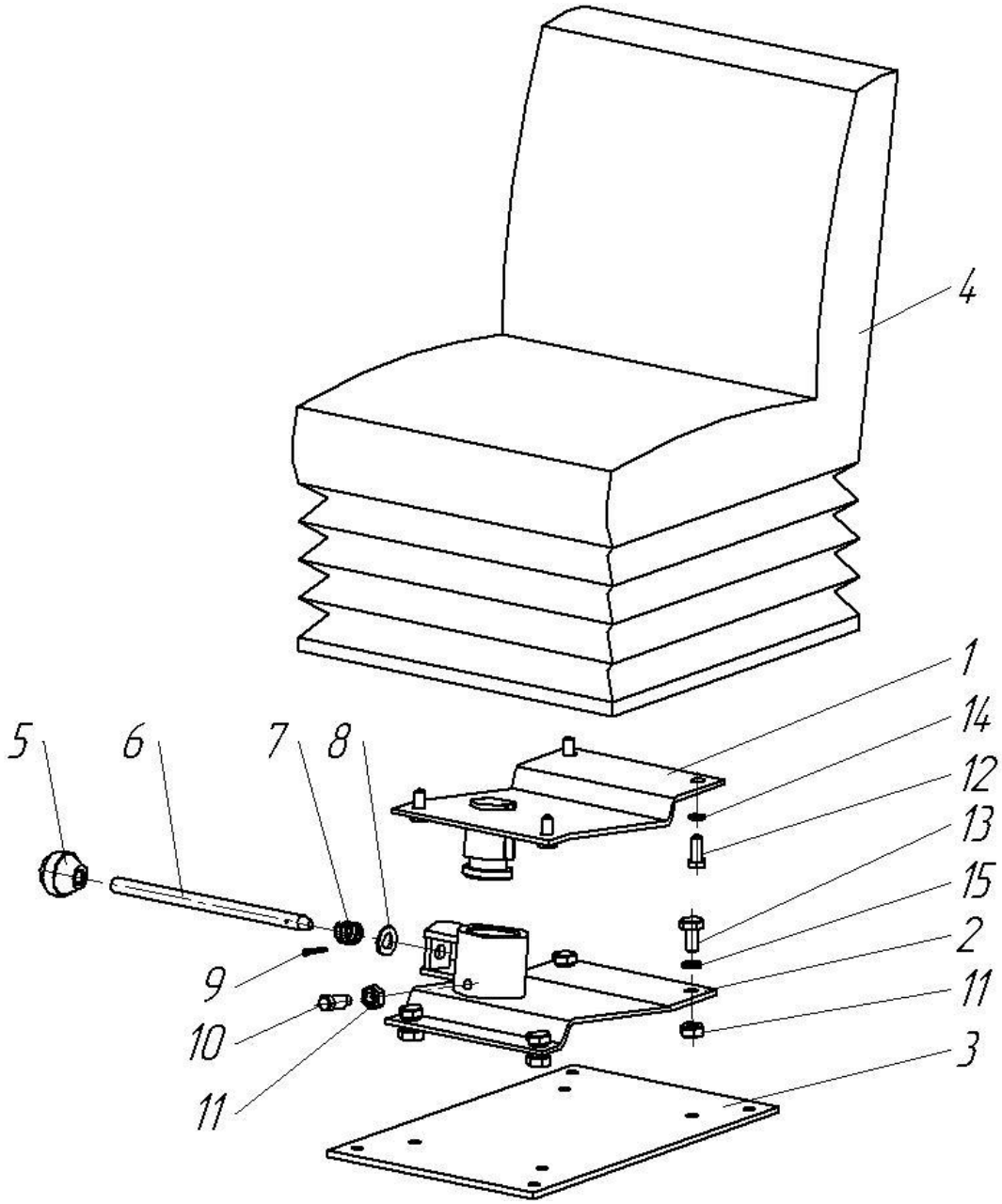


Рисунок 10 – Установка сиденья

| № п/п | Обозначение | Наименование | Кол-во на одну сборочную единицу |
|---|---|---|---|
| | **13.1120.100 – Гидроклапан перепускной** | | |
| 1 | 13.1120.101 | Винт | 2 |
| 2 | 18829.025-028-19 | Кольцо | 2 |
| 3 | 26.6796.105 | Шайба | 8 (max) |
| 4 | 26.6771.006 | Пружина | 2 |
| 5 | 26.6771.003 | Направляющая предохранительного клапана | 2 |
| 6 | 3722.12.303-60 | Шарик | 2 |
| 7 | 26.6771.002 | Гнездо | 2 |
| 8 | 18829.014-018-25 | Кольцо | 2 |
| 9 | 26.6771.001 | Корпус | 1 |

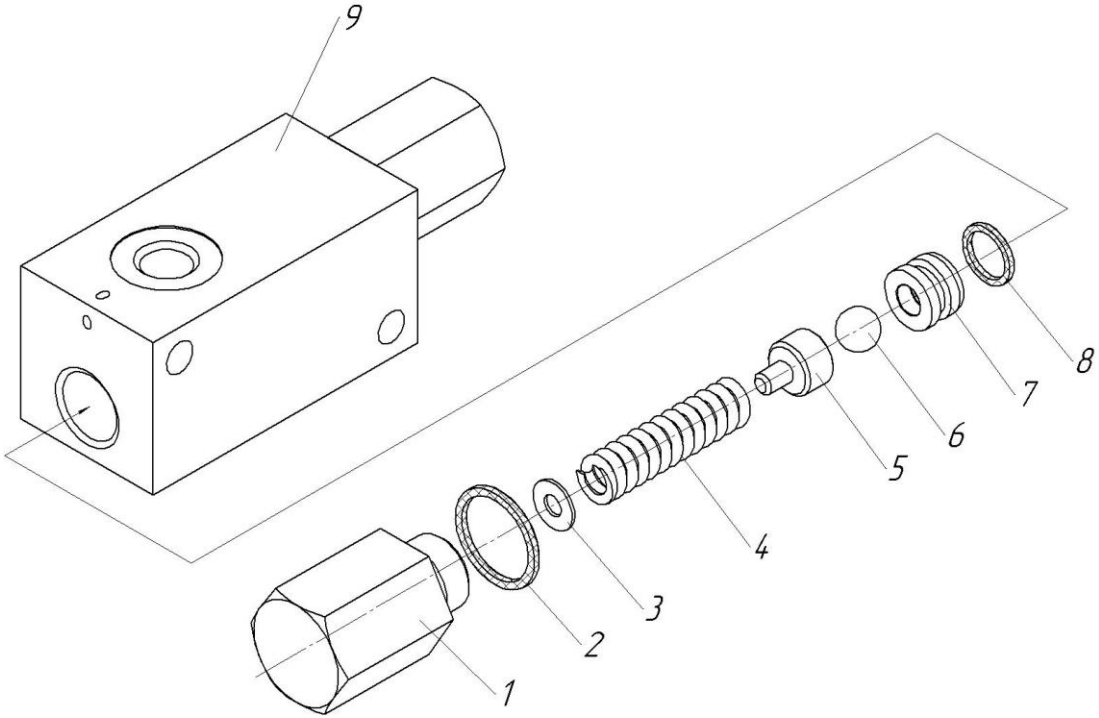

Рисунок 11 – Гидроклапан перепускной